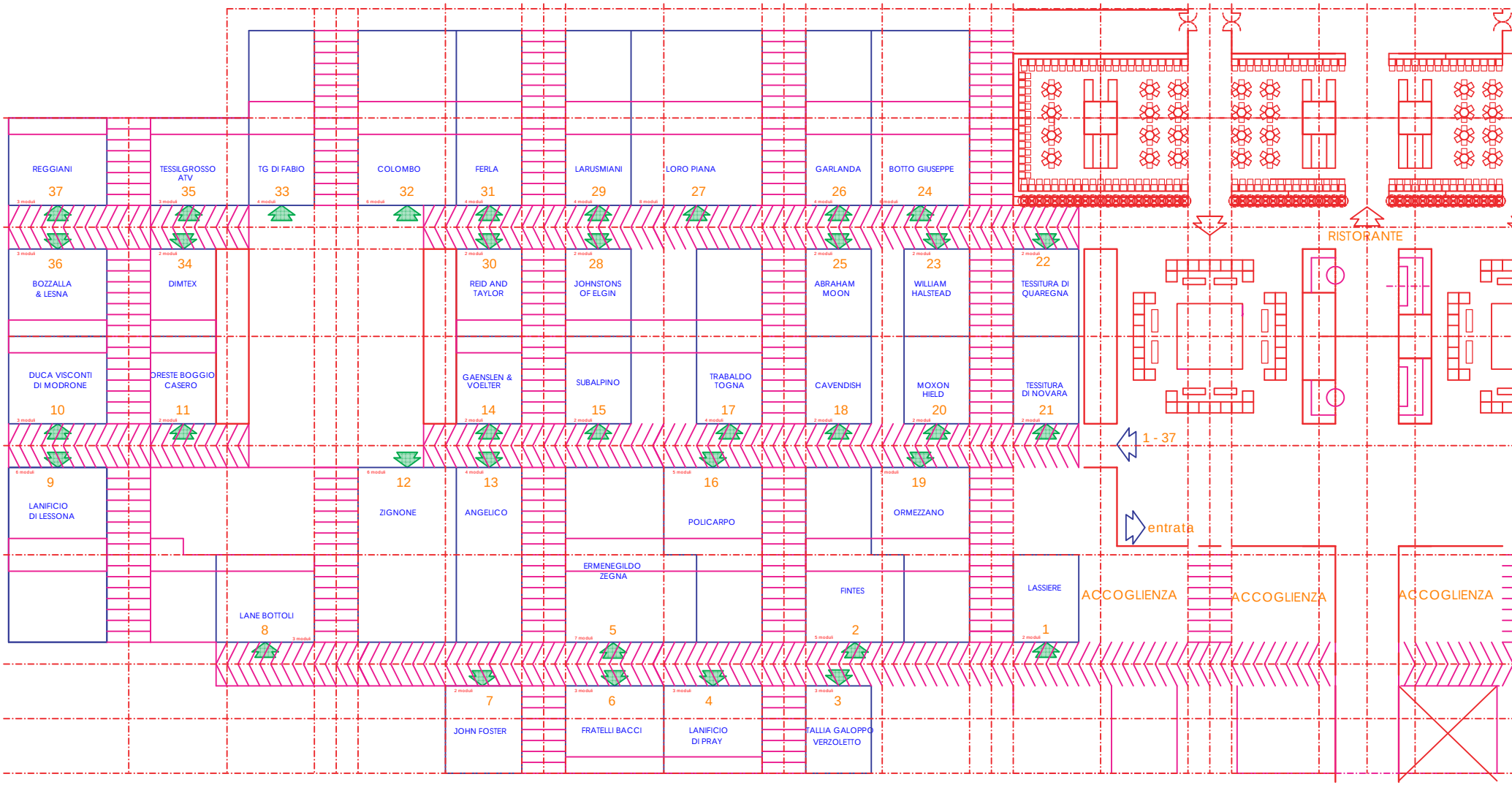

TERZA EDIZIONE

Milanounica

IDEABIELLA - PORTELLO - PAD. 4

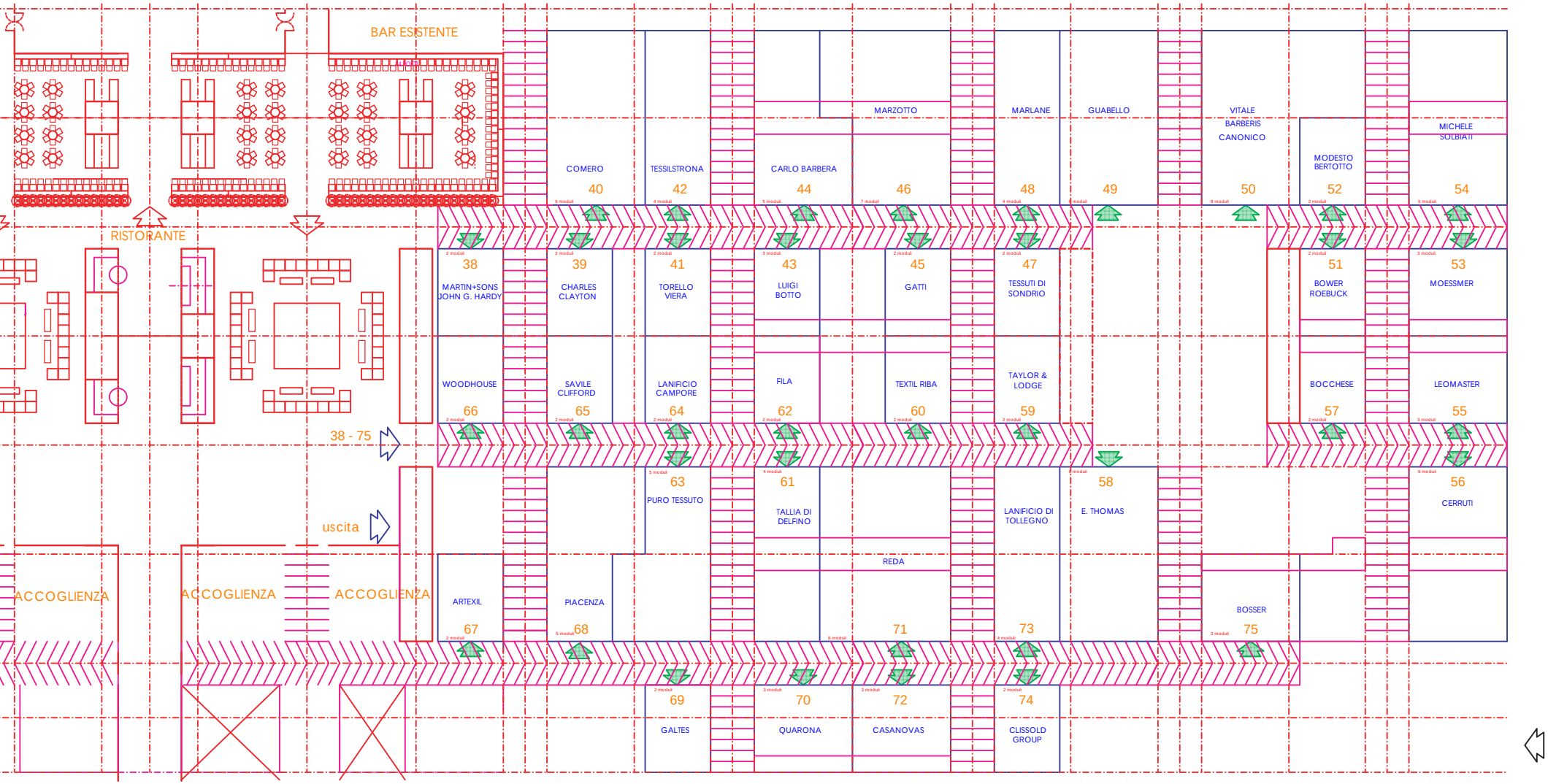
BAR ESISTENTE
RISTORANTE
38 - 75
uscita
ACCOGLIENZA
ACCOGLIENZA
ACCOGLIENZA
COMERO
40
TESSILSTRONA
42
CARLO BARBERA
44
MARZOTTO
46
MARLANE
48
GUABELLO
49
VITALE BARBERIS CANONICO
50
MODESTO BERTOTTO
52
MICHELE SOLBIATI
54
38
MARTIN+SONS JOHN G. HARDY
39
CHARLES CLAYTON
41
TORELLO VIERA
43
LUIGI BOTTO
45
GATTI
47
TESSUTI DI SONDRIO
51
BOWER ROEBUCK
53
MOESSMER
WOODHOUSE
66
SAVILE CLIFFORD
65
LANIFICIO CAMPORE
64
FILA
62
TEXTIL RIBA
60
TAYLOR & LODGE
59
BOCCHESE
57
LEOMASTER
55
63
PURO TESSUTO
61
TALLIA DI DELFINO
LANIFICIO DI TOLLEGNO
58
E. THOMAS
56
CERRUTI
REDA
ARTEXIL
67
PIACENZA
68
71
73
BOSSER
75
69
GALTES
70
QUARONA
72
CASANOVAS
74
CLISSOLD GROUP